filo

Filo kann durch seine Höhenverstellbarkeit Haltungsschäden und Schmerzen durch dauerhaftes Sitzen vorbeugen und ermöglicht abwechslungsreiches Arbeiten, auch im Stehen.

Dabei wird die Mechanik zur Höhenverstellung gestalterisch unauffällig integriert und stört nicht das geradelinige und zeitlose Design.

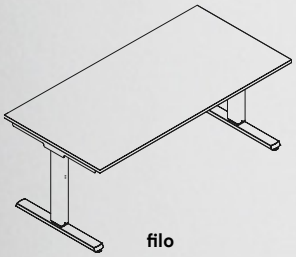

filo

cue / solutions

Anwendungsbereiche

office
home office
coworking spaces

Vorteile & Eigenschaften

ergonomisch
elektrisch höhenverstellbar
flexibel

→ multifunktionale und ergonomische Tisch-Lösungen
→ attraktives Preis-/Leistungsverhältnis
→ geräuschlose Höhnenverstellbarkeit
→ stabiler, hochwertiger und langlebiger Aufbau
→ Konform mit der aktuellen Büro-Norm
→ schnelle Höhenverstellbarkeit durch intelligente Elektronik
→ Herstellung und Fertigung in Deutschland BW

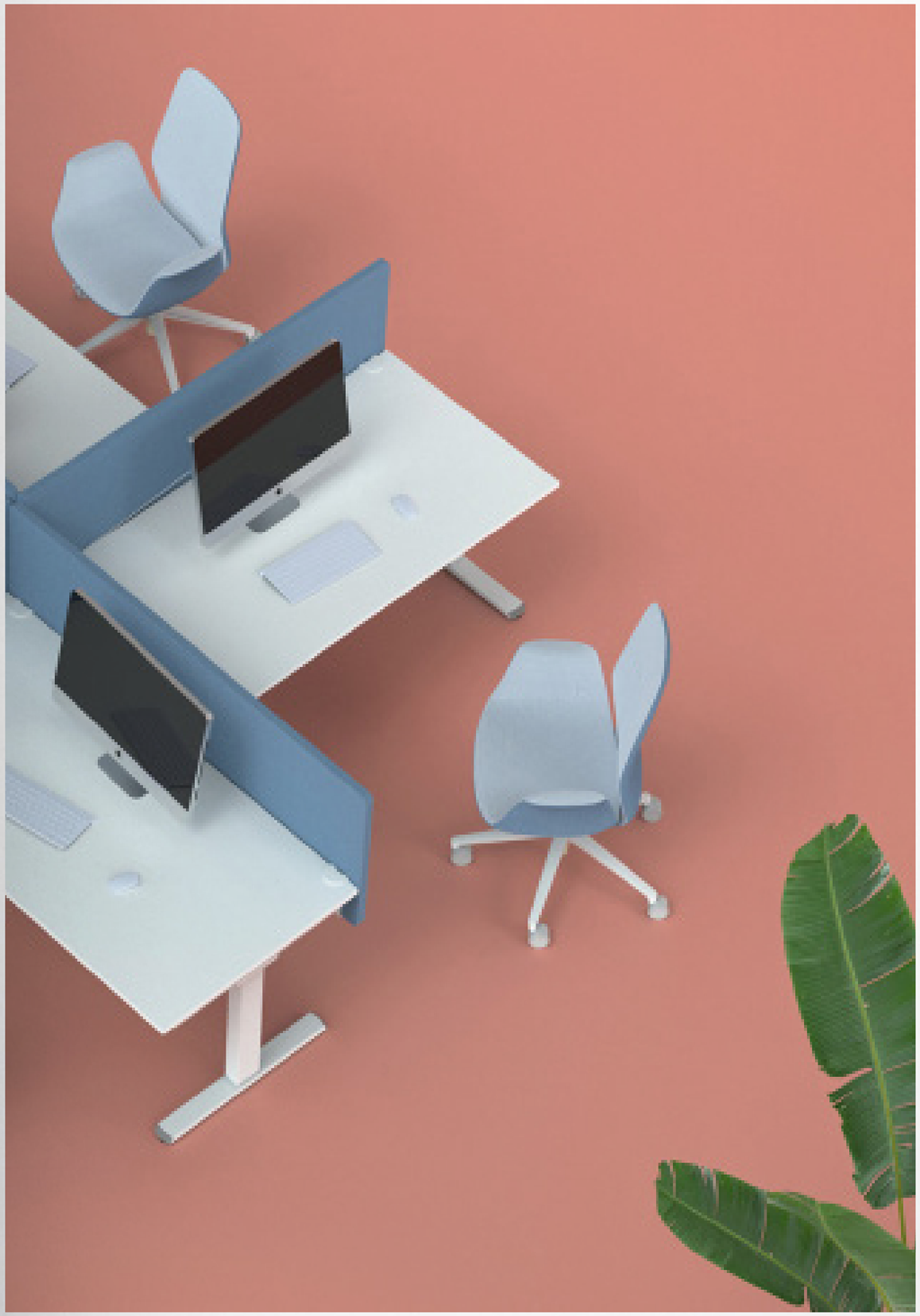

Unser elektrisch höhenverstellbare Schreibtisch *filo* überzeugt durch sein ergonomisches Design und die leichte Bedienbarkeit. Das modulare Tischsystem ist eine elektromotorisch höhenverstellbare Weiterentwicklung erfolgreicher Sitz-/Stehprodukte mit einem ausgezeichneten Preis-/Leistungsverhältnis.

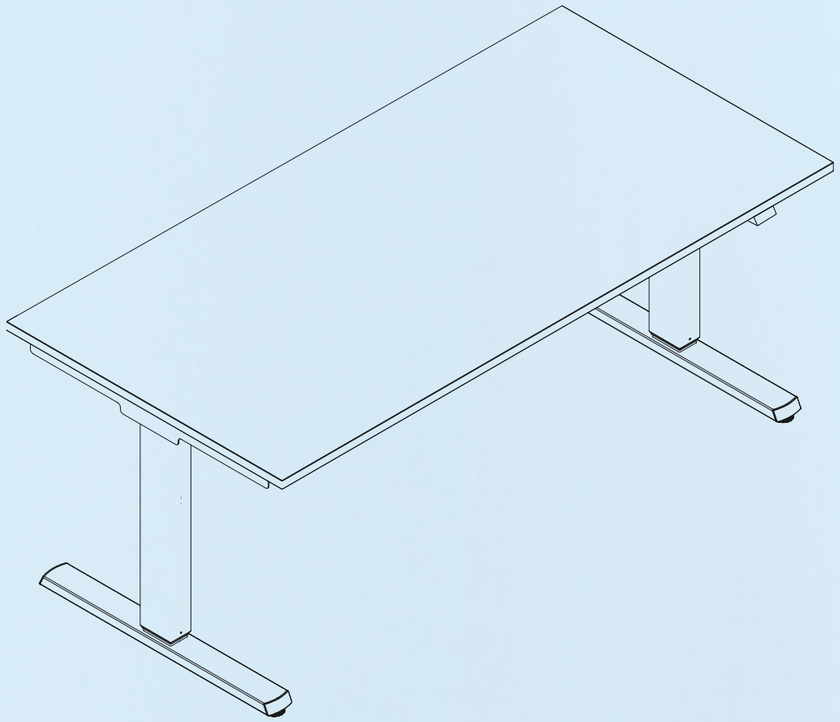

Die Arbeitshöhe lässt sich mittels eines Handschalters einfach auf Ihre passende Höhe einstellen. So können während der Arbeit verschiedene Haltungen eingenommen werden. Sie arbeiten dadurch rückenschonend, effizient und komfortabel.

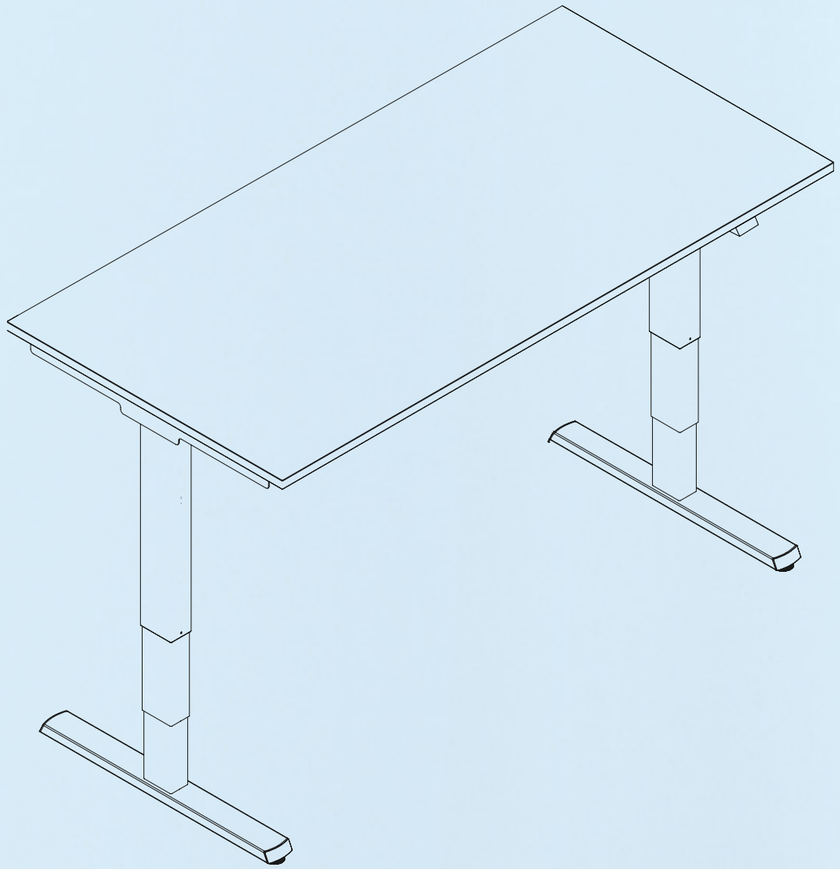

Maße

Gestellhöhe : 650 - 1250 mm
Die Gestellbreite ist durch eine Traverse verstellbar

Gestellfarben

schwarz

weiß

Tischplatte

Breite: 800 mm
Länge: 1600 / 1800 mm
Stärke: 19 mm

Weitere Sondermaße von 1400 bis 2000 mm Länge sind auf Anfrage möglch.

Eiche

Weiß

Abbildungen und Farben können leicht von den realen Produkten abweichen.

WEEE-Reg.-Nr.: DE 16768921

Bei Fragen kontaktieren Sie uns bitte über das Kontaktformular.

Cue Solutions GmbH
Uferstrasse 1 72224 Ebhausen
Tel. 07458 9982 300

www.cue-solutions.de
info@cue-solutions.de